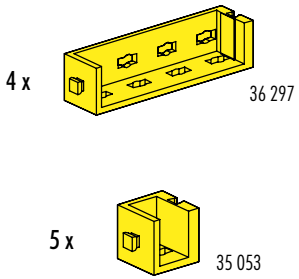
4 x
36 297
5 x
35 053

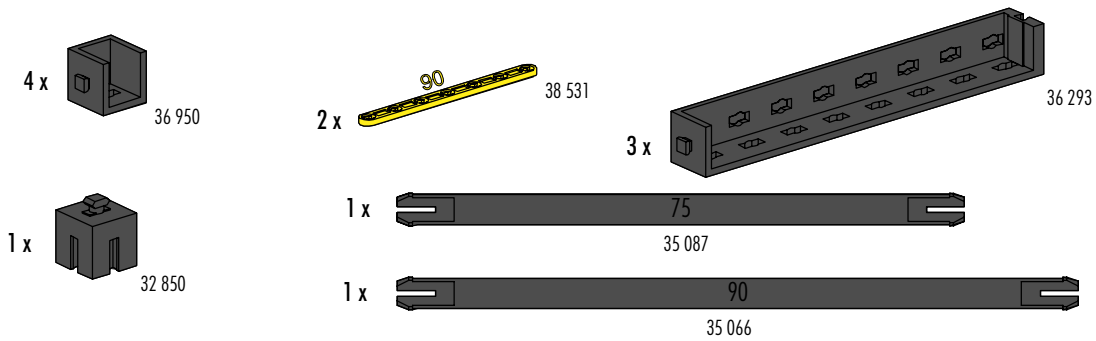
4 x
36 950
2 x
90
38 531
3 x
36 293
1 x
32 850
1 x
75
35 087
1 x
90
35 066

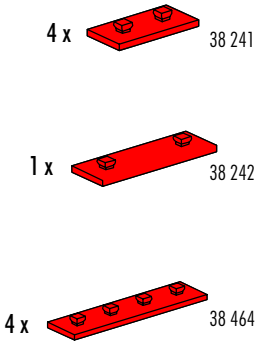
4 x
38 241
1 x
38 242
4 x
38 464

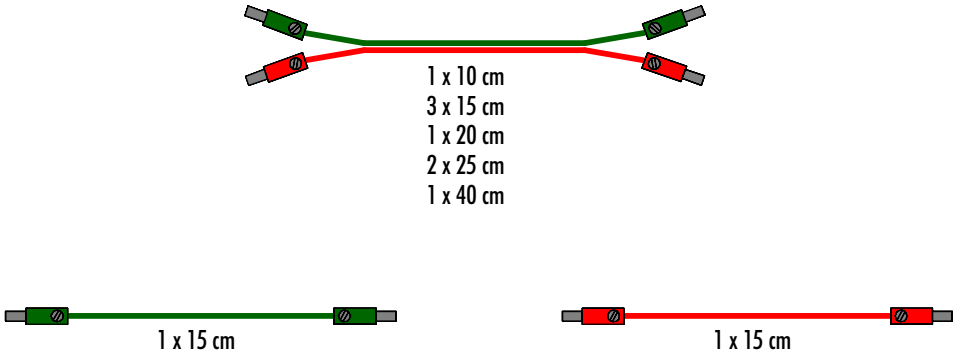
1 x 10 cm
3 x 15 cm
1 x 20 cm
2 x 25 cm
1 x 40 cm
1 x 15 cm
1 x 15 cm

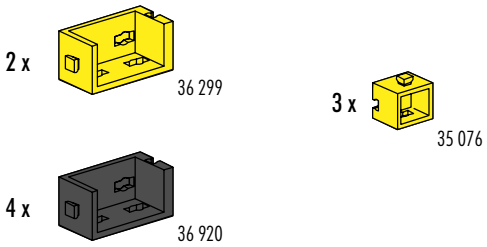
2 x
36 299
3 x
35 076
4 x
36 920

2 x
32 859
2 x
38 245
4 x
36 921

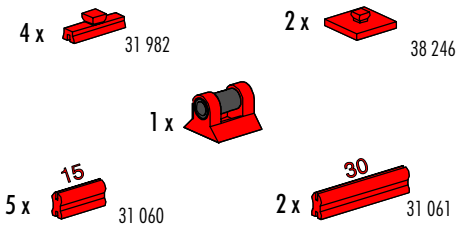
4 x
31 982
2 x
38 246
1 x
5 x
15
31 060
2 x
30
31 061

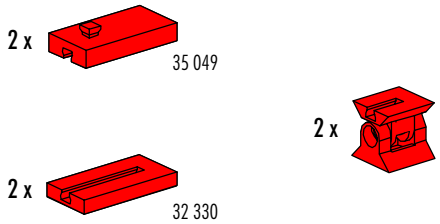
2 x
35 049
2 x
32 330

2 x
4 x
32 064
4 x
32 882

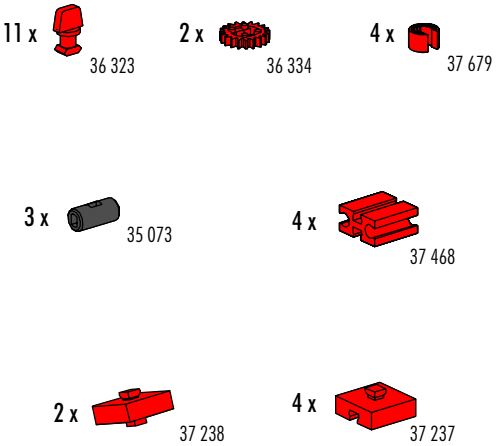
11 x
36 323
2 x
36 334
4 x
37 679
3 x
35 073
4 x
37 468
2 x
37 238
4 x
37 237

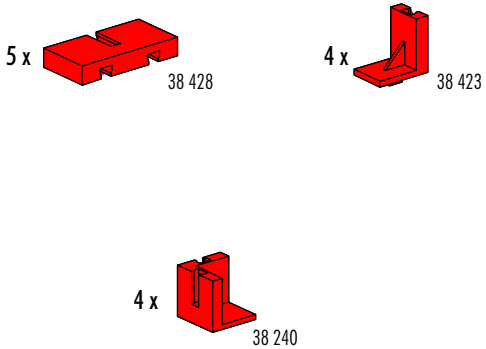
5 x
38 428
4 x
38 423
4 x
38 240

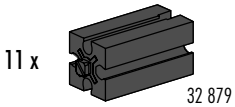
11 x
32 879

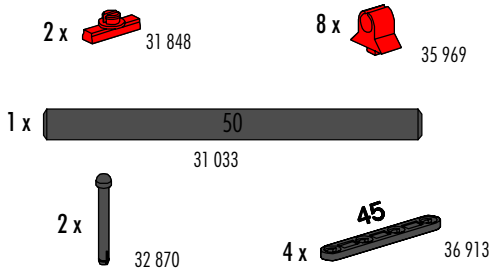
2 x
31 848
8 x
35 969
1 x
50
31 033
2 x
32 870
4 x
45
36 913

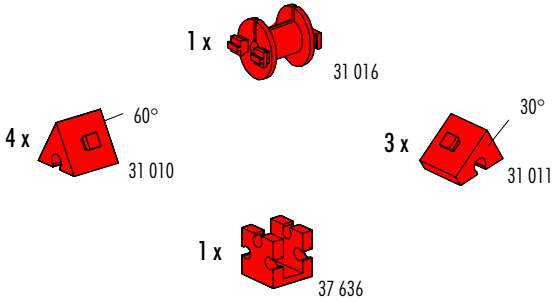
1 x
31 016
4 x
60°
31 010
3 x
30°
31 011
1 x
37 636

10 x
32 881

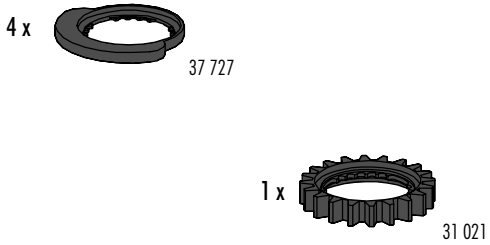
4 x
37 727
1 x
31 021

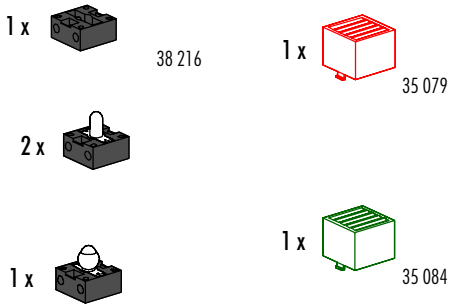
1 x
38 216
1 x
35 079
2 x
1 x
1 x
35 084

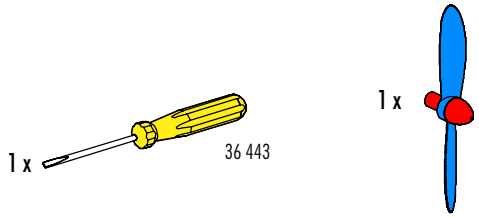
1 x
36 443
1 x

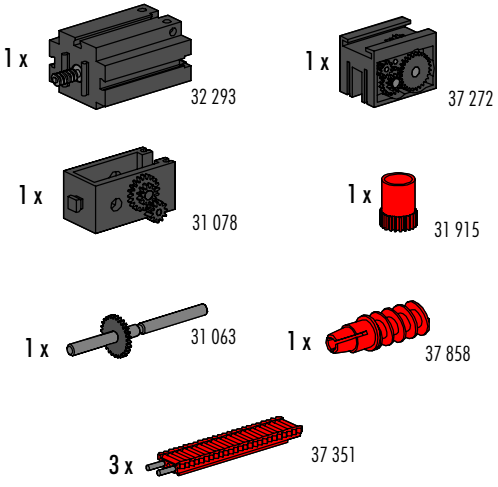
1 x
32 293
1 x
37 272
1 x
31 078
1 x
31 915
1 x
31 063
1 x
37 858
3 x
37 351

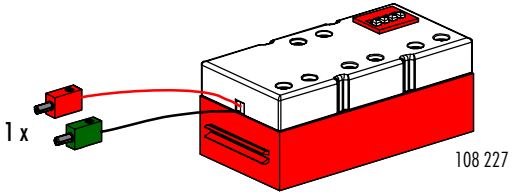
1 x
108 227

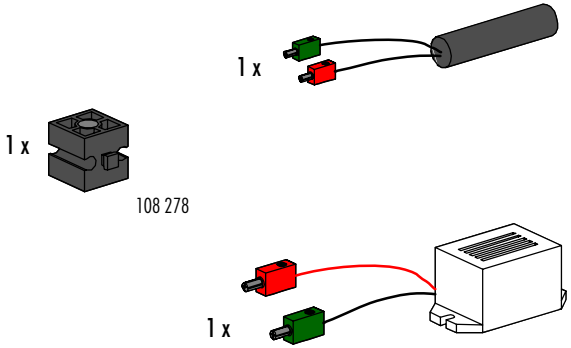
1 x
1 x
108 278
1 x

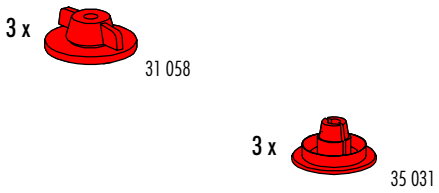
3 x
31 058
3 x
35 031

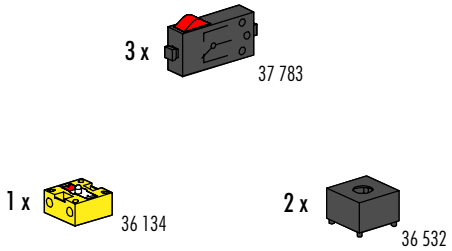
3 x
37 783
1 x
36 134
2 x
36 532

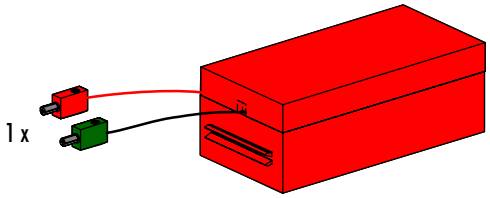
1 x